ЭСКИЗ ГНЕЗДА ДЛЯ УСТАНОВКИ ГИДРОКЛАПАНОВ

КПР20-250-40-РС,
КПР20-250-40-РСМ,
КПР20-250-40-РС1,
КПР20-250-40-РС2

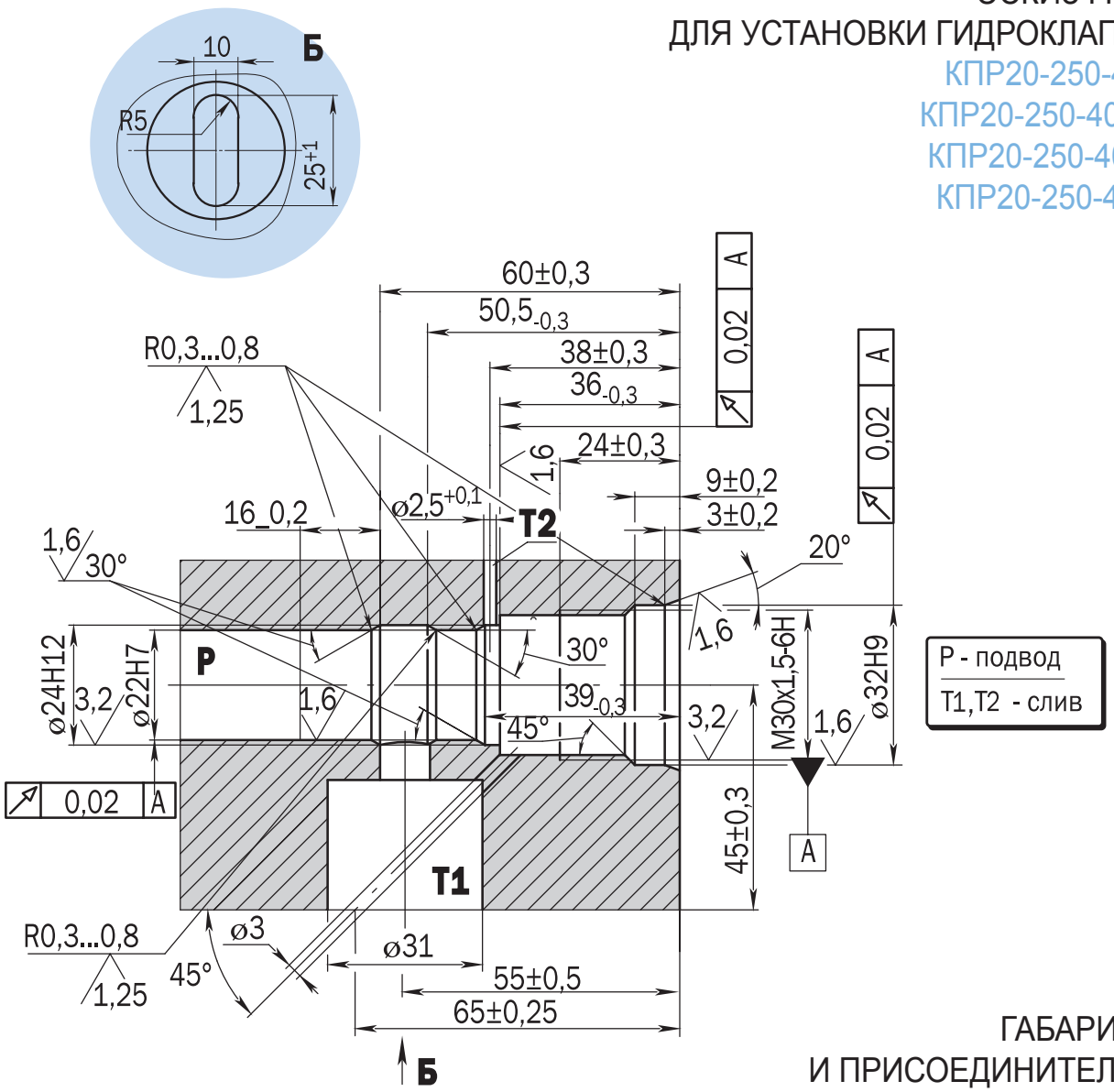

ГАБАРИТНЫЕ И ПРИСОЕДИНИТЕЛЬНЫЕ РАЗМЕРЫ ГИДРОКЛАПАНА
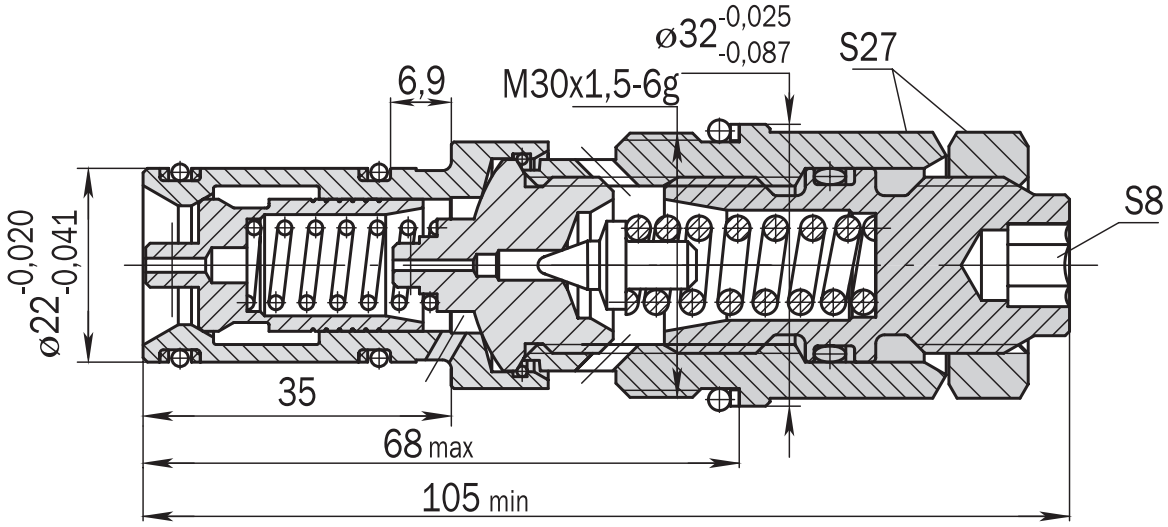
КПР20-250-40-РС,
КПР20-250-40-РСМ,
КПР20-250-40-РС1,
КПР20-250-40-РС2